# IMP PUMPS Циркуляционный насос NMT SMART C 32-120 F

Циркуляционные фланцевые насосы · Артикул 979524540 · Серия NMT SMART

## 1. Обзор

Энергоэффективные насосы с электронным управлением для систем отопления, кондиционирования воздуха, охлаждения и коммунального водоснабжения. Циркуляционные насосы NMT SMART (New Motor Technology) применяются для перекачки жидких сред в системах водяного отопления, кондиционирования воздуха и вентиляции. Они представлены в двух исполнениях: одинарные и сдвоенные насосные агрегаты с переменной частотой вращения, регулируемой с помощью электронного устройства. В насосе постоянно измеряются давление и расход, скорость насоса автоматически регулируется в соответствии с выбранным режимом работы насоса.

### Основные данные

| | |
|---|---|
| Присоединительный размер | 32 |
| Максимальная мощность, Вт | 180 |
| Максимальный напор, м | 12,07 |
| Максимальная производительность, м3/ч | 10,77 |
| Максимальная производительность, л/мин | 179,5 |
| Гарантия, мес | 24 |

## 2. Гидравлические характеристики

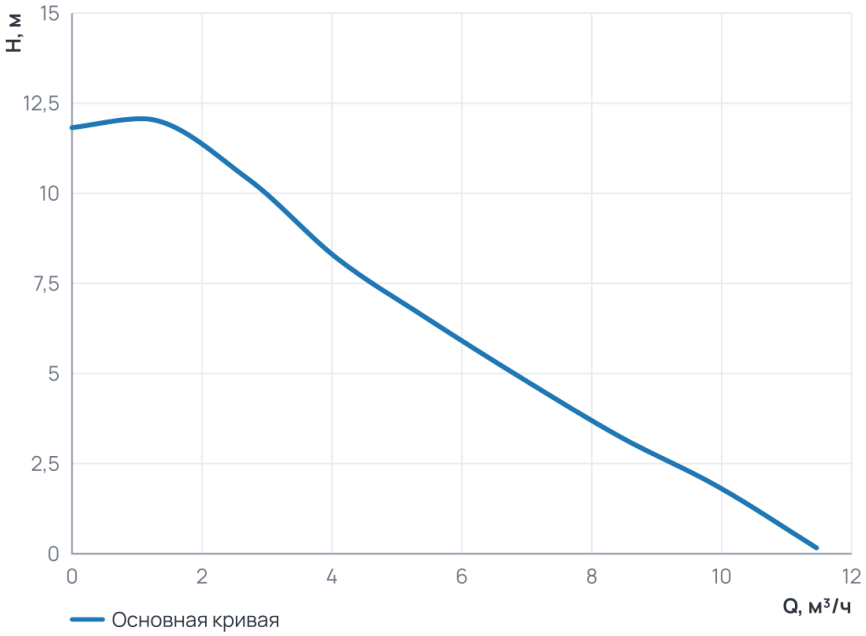


### Рабочий диапазон

| | |
|---|---|
| Подача Q | 0 ... 11,5 м³/ч |
| Напор H | 0,2 ... 12,1 м |

## 3. Технические данные

### Общие сведения

| | | | |
|---|---|---|---|
| Тип | Насос | Серия | NMT SMART |
| Сдвоенный | Нет | Назначение | Отопление и ГВС |
| Гарантия, мес | 24 | Уровень шума, дБ | ≤43 |
| Ответные соединения | нет | | |

### Гидравлические данные

| | | | |
|---|---|---|---|
| Максимальный напор, м | 12,07 | Максимальное давление в системе, бар | 10 |

### Гидравлические данные (продолжение)

| | | | |
|---|---|---|---|
| Максимальная производительность, м3/ч | 10,77 | Максимальная производительность, л/мин | 179,5 |

### Перекачиваемая среда

| | | | |
|---|---|---|---|
| Температура окружающей среды, °C | 0...+40 | Максимальное содержание этиленгликоля, % | Вода по VDI 2035, гликоль до 40 % |
| Максимальная температура перекачиваемой жидкости, °C | -10...+110 | | |

### Материалы

| | | | |
|---|---|---|---|
| Материал вала | AISI 420 | Материал корпуса | Чугун |
| Материал подшипника | Graphite | Материал обмотки статора | Медь |
| Материал рабочего колеса | PES GF 30 | | |

### Монтаж и присоединение

| | | | |
|---|---|---|---|
| Вес, кг | 7,5 | Присоединение | Фланцевое |
| Монтажная длина, мм | 220 | Присоединительный размер | 32 |
| Диаметр условного прохода, мм | 32 | | |

### Электродвигатель

| | | | |
|---|---|---|---|
| Степень защиты | IP44 | Номинальный ток, A | 1,5 |
| Обороты макс., об/мин | 4800 | Параметры электросети | 1~230 В, 50/60 Гц |
| Максимальная мощность, Вт | 180 | Индекс энергоэффективности EEI | ≤ 0,20 |
| Частотное регулирование двигателя | Да | | |

## 4. Габаритные размеры

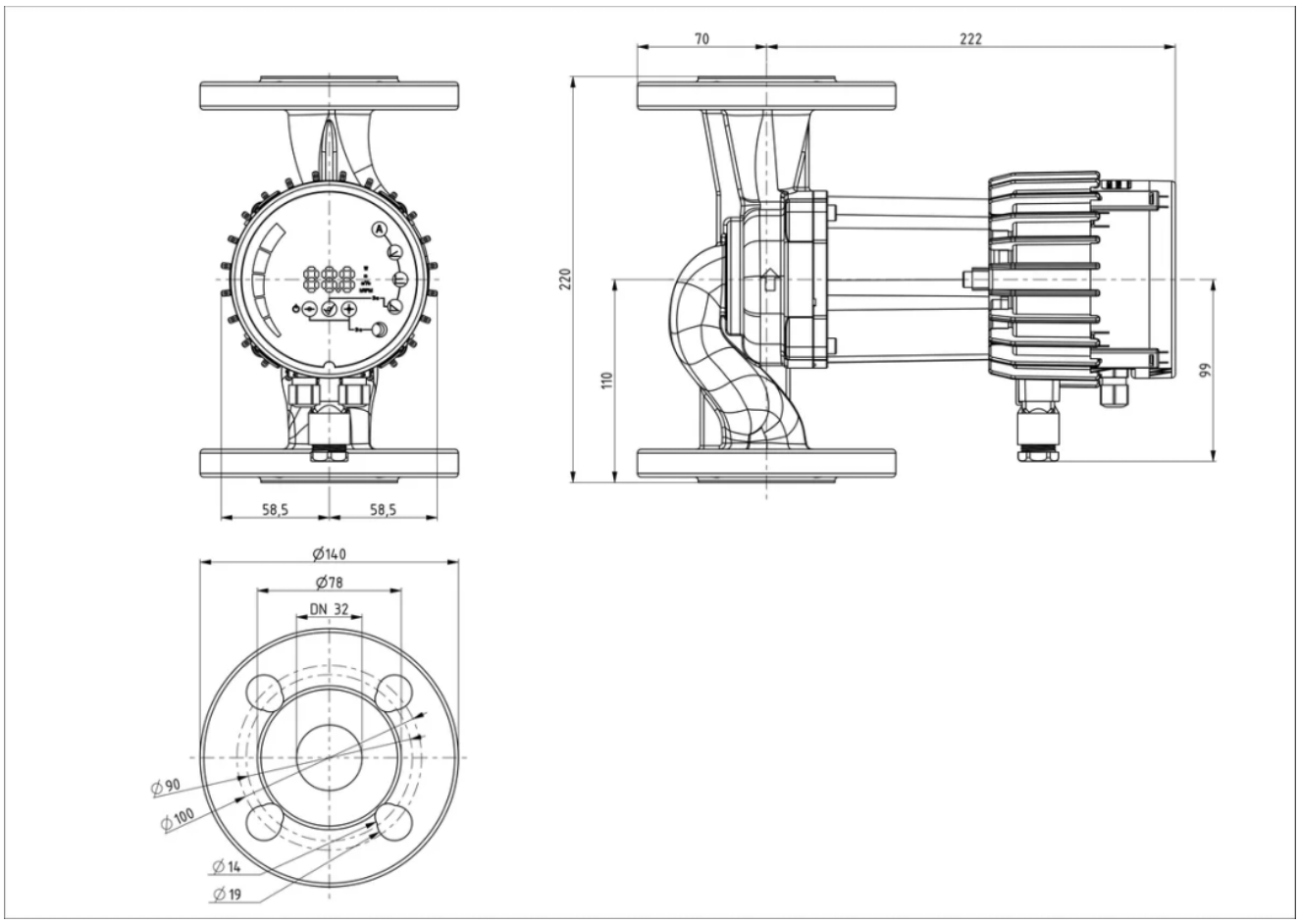

## 5. Данные для заказа

| | |
|---|---|
| Наименование | Циркуляционный насос NMT SMART C 32-120 F |
| Артикул | 979524540 |
| Производитель (марка) | IMP PUMPS |
| Серия | NMT SMART |
| Вид оборудования | Циркуляционные фланцевые насосы |
| Вес, кг | 7,5 |
| Гарантия, мес | 24 |

## 6. Документация

### Разрешительные документы

- Сертификат ISO 9001:2015
- Декларация о соответствии RoHS и REACH

### Гарантия

- Гарантийное заявление

### 3D и CAD-модели

- 3D-модель STEP NMT SMART C 32/120 F220
- Чертёж DXF NMT SMART C 32/120 F220

### Прочее

- Габаритный чертёж NMT SMART C 32/120 F220
- Схема подключения NMT SMART

Документы прилагаются к товару — в карточке товара и в архиве документов для тендера.